ŠKODA FABIA (5J)

выпущенных от KH 13/2010

Универсальная автомобильная сигнализация с пьезоэлектрической сиреной

Инструкция по установке

Код: 5J0 016 001

Для автомобилей в комплектации с кондиционером и/или штатным радио и четырьмя электрическими стеклоподъемниками

ВНИМАНИЕ !!!

Инструкция ориентирована на подключения сигнализации к автомобилям с левосторонним рулевым управлением, оснащенным системой центрального замка с дистанционным управлением, кондиционером и/или штатным радио и четырьмя электрическими стеклоподъемниками.

Таблица соединений сигнализации **5J0 016 001** с автомобилем **Škoda Fabia от КН 13/2010**

Сигнализация: 5J0 016 001		**Автомобиль: Škoda Fabia**		
Функция	**Цвет провода**	**Цвет провода**	**Дислокация**	**Указания по монтажу**
Питание +12 В	Красный	**Вставить PIN в позицию 46 блока предохранителей. Подключать через предохранитель 7,5 А. См. фото 5 и 6.**		
Масса	Черный	**Коричневый**	**PIN 10** в разъеме переключателя освещения. **См. фото 7 и рис.8**	
Зажигание	Оранжевый	**Черный-желтый**	**PIN 44** в разъеме **А** электронного блока	
Световая индикация - управление	Голубой - зеленый	**Белый - зеленый**	**PIN 28** в разъеме **А** электронного блока. **См. фото 9**.	
Световая индикация - обратная связь	Голубой	**Черный - белый**	**PIN 14** в разъеме **В** электронного блока. **См. фото 9**.	
Линия CAN H	Черный - красный	**Оранжевый - зеленый**	**PIN 20** в разъеме **В** электронного блока. **См. фото 9**.	
Линия CAN L	Черный - фиолетовый	**Оранжевый - коричневый**	**PIN 21** в разъеме **В** электронного блока. **См. фото 9**.	
Капот	Фиолетовый PIN1	**См. рис. 10 и фото 10А**		

После завершения монтажа включить зажигание автомобиля и оставить его включенным не менее 20 секунд.

ПОДКЛЮЧЕНИЕ СИРЕНЫ М03 К СИГНАЛИЗАЦИИ 5J0 016 001

Цвет провода сирены	**Разъем центрального блока сигнализации**
Черный	Вставить в PIN 10
Черный-красный	Вставить в PIN 13

ВНИМАНИЕ !!!

Провода, не оснащенные фабричными наконечниками, подсоединять с помощью обжимных соединителей с последующим изолированием.
Кабельные жгуты и провода сигнализации крепить в автомобиле с помощью гибких стяжек.

Рекомендации по монтажу:

- Перед началом монтажа отключить аккумулятор от бортовой сети автомобиля. В случае, если радиоприемник имеет функцию кодирования, убедиться в доступности кода,
- Центральный блок сигнализации устанавливается под приборной панелью слева на стороне водителя.
- При подключении сигнализации использовать информацию, представленную в таблице.
- Рекомендуется крепить провода сигнализации к штатной проводке автомобиля с помощью эластичных стяжек.
- При монтаже использовать инструменты, прошедшие соответствующую аттестацию.
- Отключить все неиспользуемые провода разъема центрального блока.
- Соединения проводов сигнализации с автомобильной проводкой должны быть выполнены с помощью обжимных соединителей.
- Кабели ультразвуковых датчиков, расположенные под потолочным покрытием, рекомендуется защитить с помощью изоляционной ленты на текстильной основе.
- Крепление всех компонентов и проводов сигнализации должно обеспечивать невозможность их перемещения в процессе эксплуатации автомобиля.

ВНИМАНИЕ !!!

Перед размещением блока сигнализации необходимо отклеить с его корпуса этикетку с pin-кодом и перенести ее не карту OVERRIDE CODE. Дополнительно следует переписать pin-код в "Руководство по эксплуатации".

Ни в коем случае не оставляйте этикетку на корпусе блока.

Размещение центрального блока

В автомобиле **Škoda Fabia** центральный блок сигнализации размещается под приборной панелью на стороне водителя слева от руля. Предварительно следует демонтировать пластмассовые панели (см. фото 1).

ВНИМАНИЕ !!!

Крепление центрального блока осуществляется с помощью двухсторонней липкой ленты. Предварительно необходимо обезжирить места фиксации. Следует ориентировать блок таким образом, чтобы его разъем был направлен вперед (в сторону лобового стекла).

Фото 1

Установка сирены

ВНИМАНИЕ !!!

При установке сирены должны быть предприняты меры, исключающие попадание влаги внутрь ее корпуса. Крепление сирены осуществляется с помощью эластичных стяжек и самоклеющейся прокладки (фото 2). Рекомендуется избегать сверления в кузовных элементах автомобиля и использовать имеющиеся отверстия.

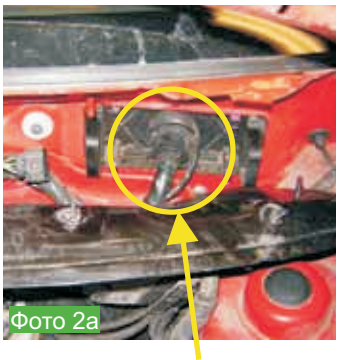

эластичные стяжки

сирена M03

место пропуска кабеля сирены в салон автомобиля

самоклеющаяся прокладка

крепления кабеля с помощью эластичных стяжек

ВНИМАНИЕ !!!

Отверстие, образовавшееся в результате пропуска кабеля, следует герметизировать. При прокладке кабеля принять меры для исключения его механического контакта с движущимися частями (педали, рулевой вал и т.д).

ВНИМАНИЕ !!!

Кабель должен быть защищен с помощью изоляционной ленты на длине не менее 1 м от разъема сирены.

ВНИМАНИЕ !!!

Совместно с кабелями сирены следует проложить провод от концевого выключателя капота.
Протяжку кабелей следует начинать из подкапотного пространства в направлении салона автомобиля.

Установка ультразвуковых датчиков

Для автомобилей, оснащенных системой безопасности AIR BAG в передних стойках крыши, чрезвычайно важно разместить кабели вдоль стойки в имеющиеся штатные места, предназначенные для прокладки кабеля. Корпуса датчиков должны быть закреплены таким образом, чтобы они не создавали помех при опускании солнцезащитных козырьков.

ВНИМАНИЕ !!!

Кабель ультразвукового датчика с правой стороны обматывается изоляционной лентой на текстильной основе, крепится к имеющейся проводке и прокладывается на левую сторону под потолочной обивкой. Далее кабели обоих датчиков объединяются в единый жгут с помощью изоляционной ленты на текстильной основе на длине, необходимой для их пропуска под приборную панель.

+30 Подключение напряжения питания +12 В

Установить провод с наконечником из комплекта сигнализации в позицию №46 блока предохранителей автомобиля. Второй конец провода соединить с КРАСНЫМ проводом сигнализации. Вставить в соответствующий слот предохранитель номиналом 7,5 А.

Фото 5

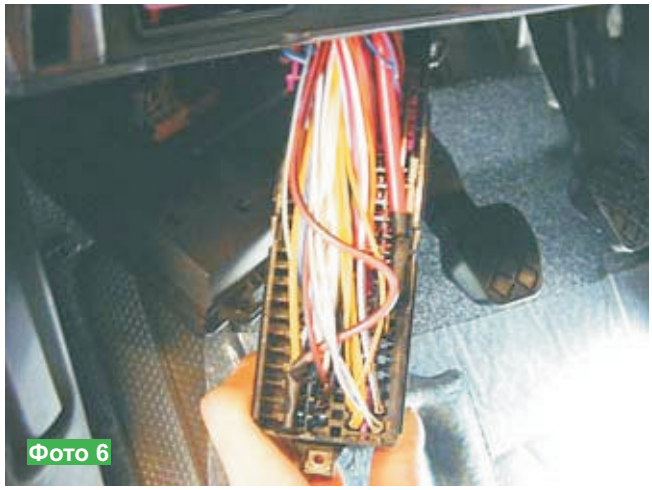
Фото 6

Подключения напряжения питания 0 В ("масса")

Соединить ЧЕРНЫЙ провод сигнализации с КОРИЧНЕВЫМ проводом (контакт №10) в разъеме переключателя внешнего освещения.

Фото 7

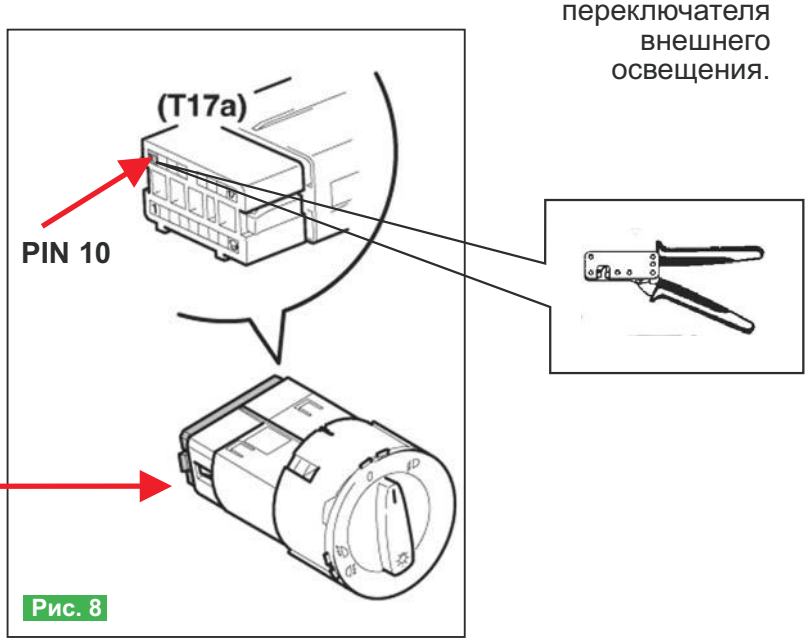

Рис. 8

CAN Bus Подключение к шине CAN Bus

ВНИМАНИЕ !!!

При подключении проводов сигнализации к шине CAN Bus автомобиля следует соблюдать максимальную осторожность и исключить возможность надрыва линий шины.

Соединить ЧЕРНЫЙ-КРАСНЫЙ провод сигнализации (CAN H) с ОРАНЖЕВЫМ-ЗЕЛЕНЫМ проводом (контакт №20) в разъеме B электронного модуля управления оборудованием автомобиля.
Соединить ЧЕРНЫЙ-ФИОЛЕТОВЫЙ провод сигнализации (CAN L) с ОРАНЖЕВЫМ-КОРИЧНЕВЫМ проводом (контакт №21) в разъеме B электронного модуля управления оборудованием автомобиля.

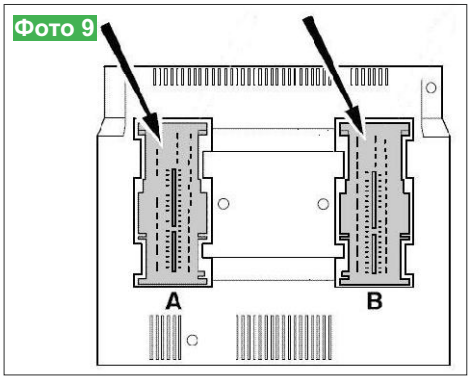

Пример монтажа с помощью обжимных соединителей.

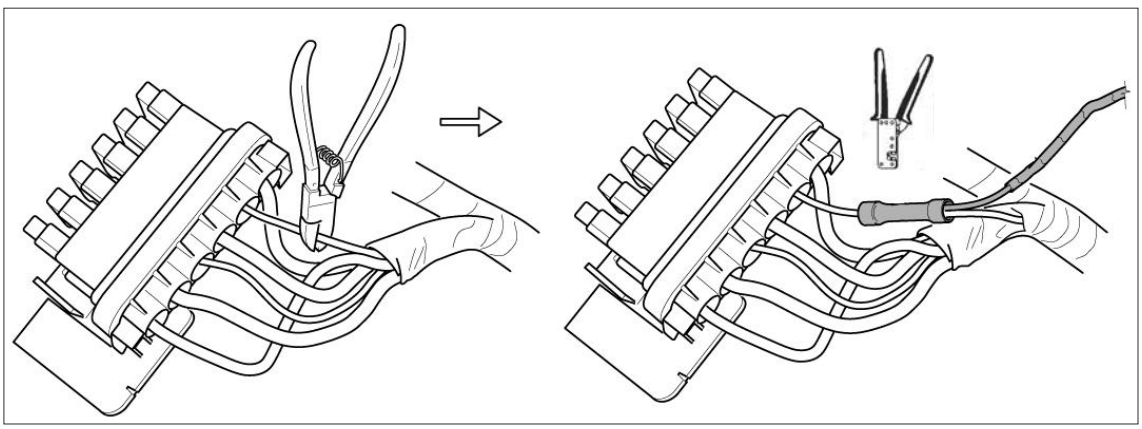

⇦⇨ +15 Подключение сигналов управления световой индикацией и зажигания

Подключить ГОЛУБОЙ-ЗЕЛЕНЫЙ провод сигнализации к контакту №28 в разъеме A электронного модуля управления оборудованием автомобиля.
Подключить ГОЛУБОЙ провод сигнализации к контакту №14 в разъеме B электронного модуля управления оборудованием автомобиля.
Соединить ОРАНЖЕВЫЙ провод сигнализации с ЧЕРНЫМ-ЖЕЛТЫМ проводом (контакт №44) в разъеме A электронного модуля управления оборудованием автомобиля.

ВНИМАНИЕ !!!

При подключении сигнализации к разъемам электронного модуля рекомендуется организовывать соединения на разной высоте для исключения возможности их пересечения.

Установка концевого выключателя капота (при отсутствии штатного)

ВНИМАНИЕ !!!
Комплект концевого выключателя 5J0071763A для автомобиля Škoda Fabia следует заказывать отдельно.

- концевой выключатель капота (M) встраивается в механизм замка капота (см. рис. 10);
- черный провод кабеля с круглой клеммой соединить с винтом клеммы "-" (минус) автомобильного аккумулятора;
- второй провод (без клеммы) соединить с фиолетовым проводом из комплекта сигнализации. Далее, после проводки провода в салон, вставить фиолетовый провод в PIN №1 разъема центрального блока. Защитить фиолетовый провод с помощью изоляционной ленты;
- фиксировать кабель концевого выключателя по трассе прокладки с помощью эластичных стяжек.

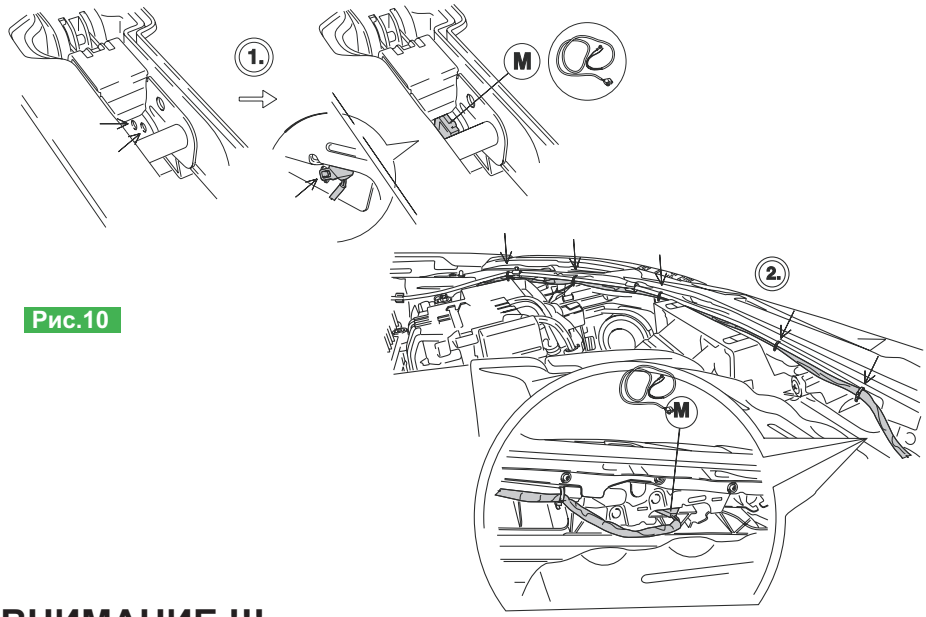

Рис.10

Фото 10а

ВНИМАНИЕ !!!
Кабель концевого выключателя капота прокладывается в салон автомобиля совместно с кабелем сирены.

Установка светодиодного индикатора LED

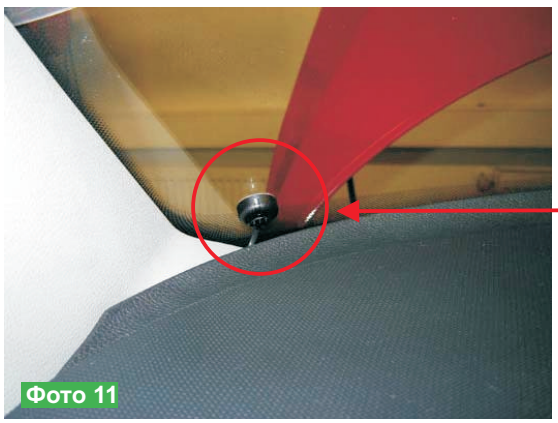

Фото 11

ВНИМАНИЕ !!!
Перед установкой светодиодного индикатора обезжирить место его фиксации.

Проверка системы

После завершения монтажа следует:

- Подключить аккумуляторную батарею к бортовой сети автомобиля.
- Включить зажигание и оставить его включенным пока не погаснет светодиодный индикатор LED и прозвучит звуковой сигнал сирены **1 x BEEP**.
- Провести процедуру программирования стеклоподъемников. Опустить стекло до упора вниз, затем поднять до упора вверх и удерживать кнопку поднятия 2 секунды. Повторить данную последовательность для каждого стекла.
- Выключить зажигание и удалить ключ из замка.

По завершению монтажа (и программирования) система находится в состоянии выключенной охраны. Удалить штатный брелок из салона. Закрыть все двери, капот, багажник, поднять стекла:

1. Запереть замки дверей с помощью кнопки LOCK на штатном брелке. Включится режим охраны сигнализации. Проверить работу световой индикации.
2. Светодиодный индикатор LED начнет мигать с высокой частотой. В течение времени начальной инициализации (25 секунд) отпереть дверь автомобиля ключом. Открыть капот, багажник. На каждое действие система будет реагировать однократной вспышкой указателей поворотов. После завершения проверки нажать кнопку UNLOCK на штатном брелке.
3. Не покидая салона автомобиля запереть двери с помощью штатного брелка (включить режим охраны). Включить зажигание и попытаться запустить двигатель. В случае, если к сигнализации подключены цепи блокировки двигателя, запуск не произойдет. Сигнализация сформирует один световой сигнал. Выключить зажигание, отпереть замки штатным брелком.
4. Для проверки ультразвукового датчика не покидая салона автомобиля поднять все стекла, закрыть двери с помощью штатного брелка. Включится режим охраны. В течение 25 секунд произвести воздействие на датчик. При правильно выбранной чувствительности система должна откликнуться сигналом световой индикации.

⚠ **ВНИМАНИЕ !** В некоторых моделях автомобилей нажатие кнопки LOCK (ЗАКРЫТЬ) на штатном брелке при опущенном стекле (стеклах) приведет к автоматическому отключению ультразвукового датчика в текущем цикле охраны.

Аварийное выключение охраны с помощью PIN-кода

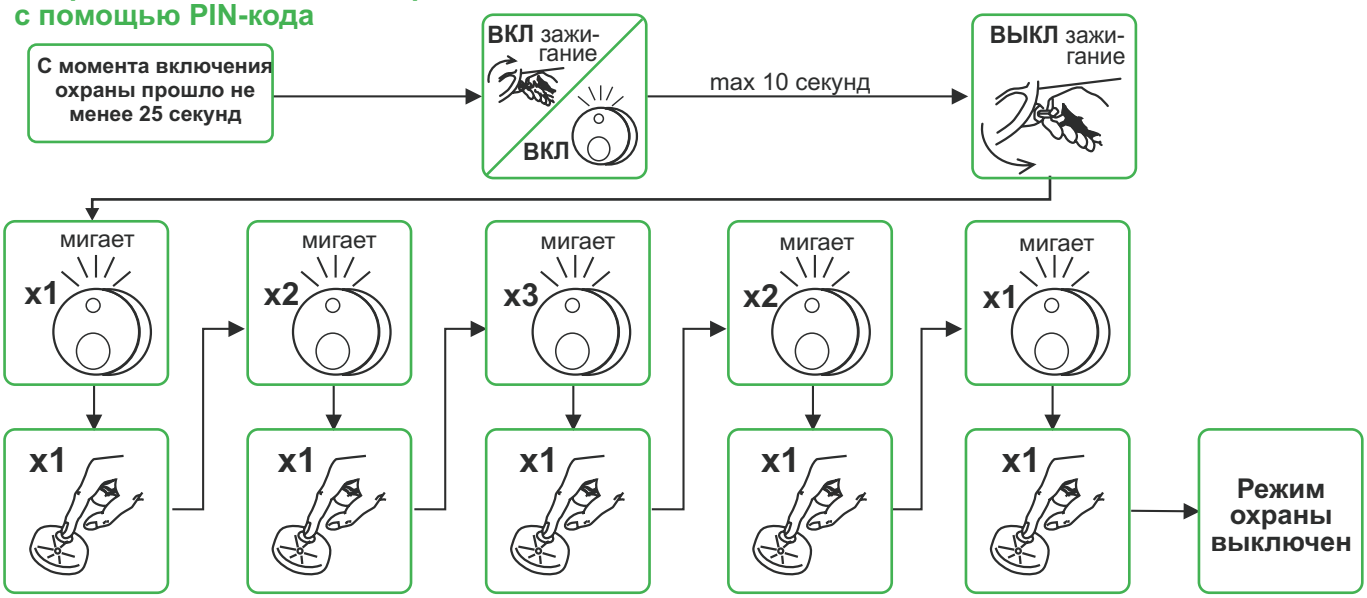

В качестве примера показан ввод кода 12321. Нажимать кнопку следует после отсчета соответствующего количества миганий.

⚠ **ВНИМАНИЕ!** В некоторых моделях автомобилей выключение режима охраны осуществляется в течение 5 секунд после включения зажигание штатным ключом, оснащенным меткой-транспондером.

Данную возможность следует расценивать не как недостаток алгоритма защиты, а как дополнительное удобство в эксплуатации, поскольку выключение охраны произойдет только при распознавании метки-транспондера, встроенной в штатный ключ.